S L I D E & G O

1

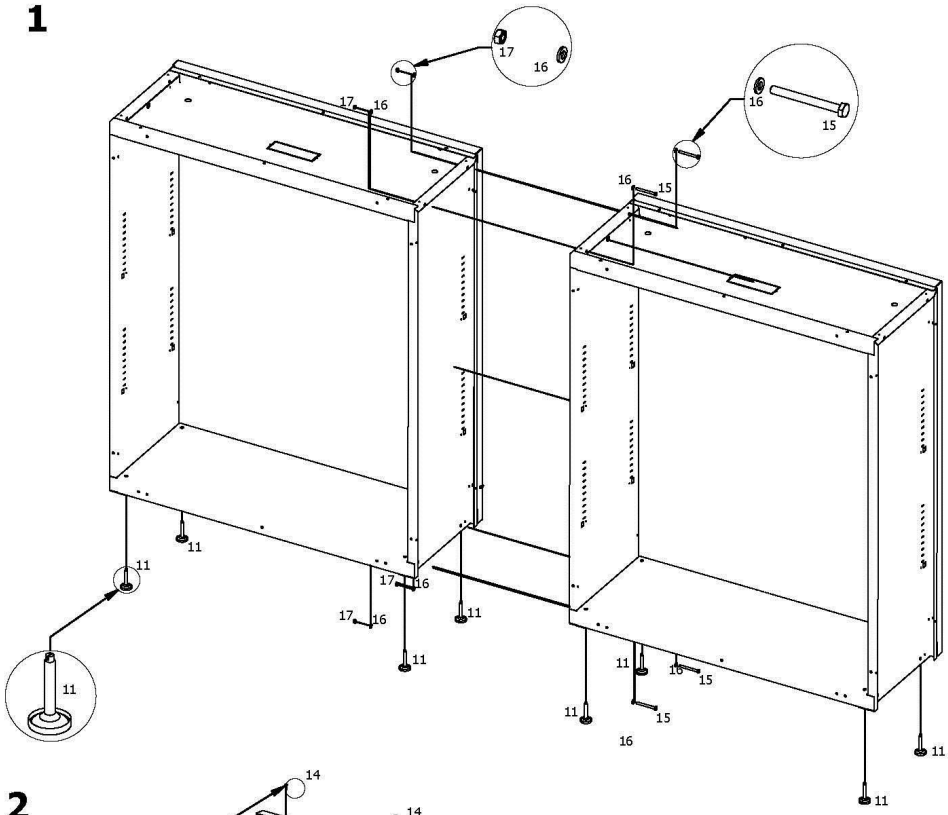

2

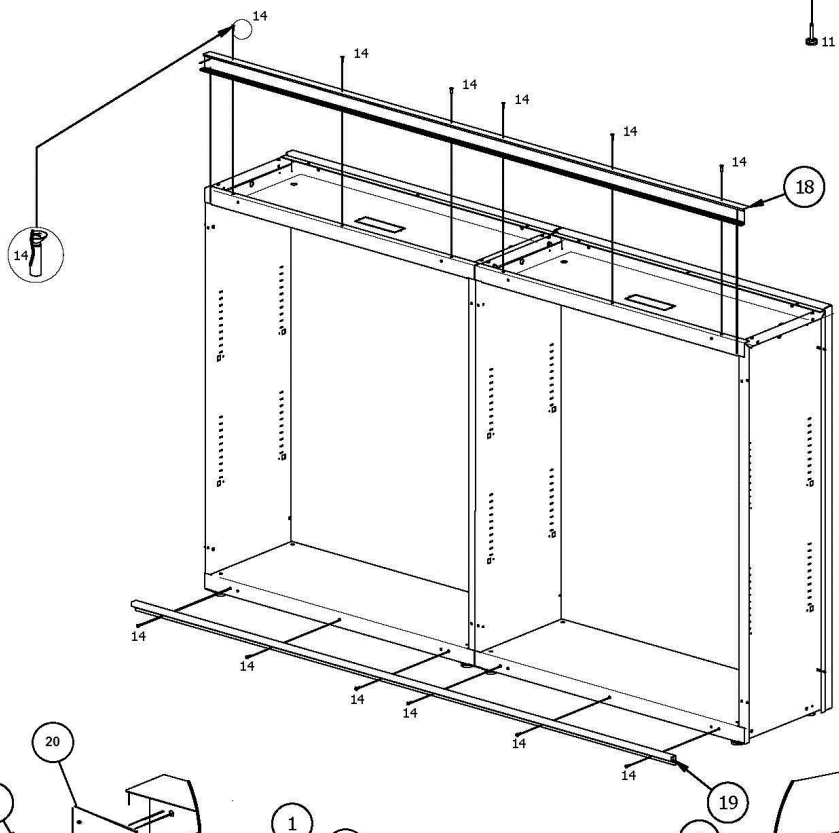

3

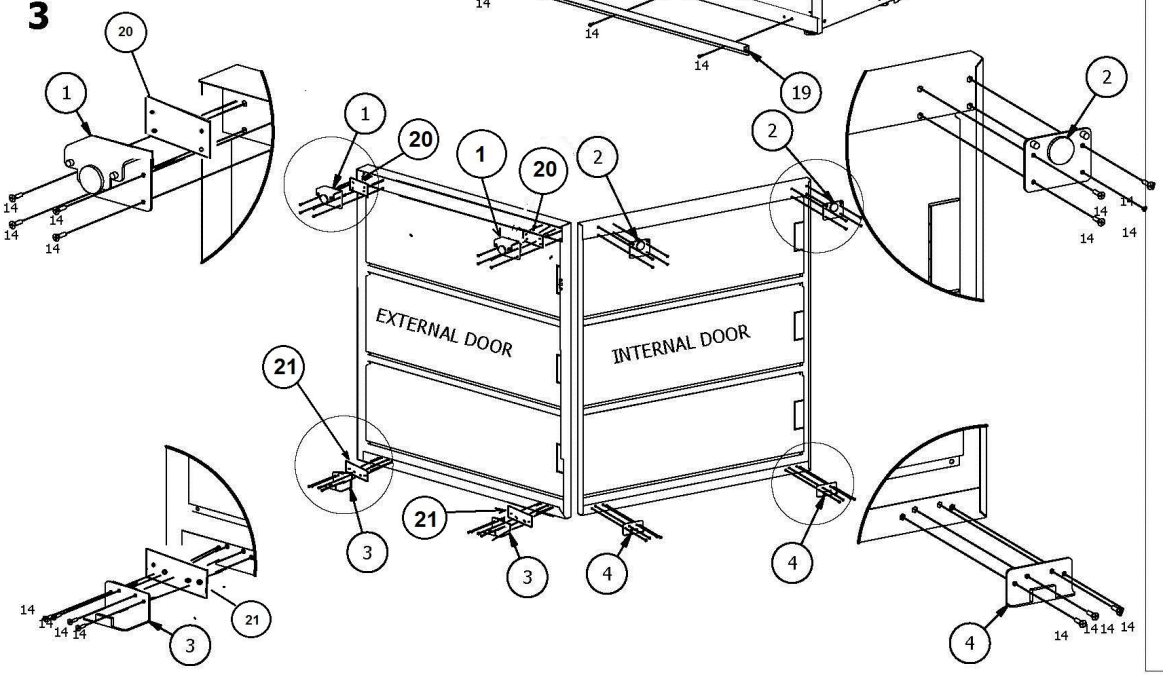

PART LIST

FOI0001

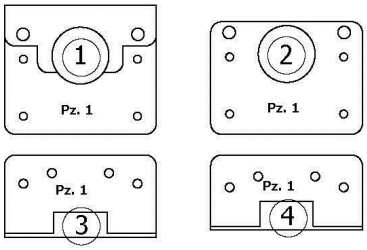

RIFF.	
5	Pz. 1
6	Pz. 1
7	Pz. 1
8	Pz. 1
9	Pz. 1
10	Pz. 1
11	Pz. 8
12	Pz. 8 TC-4X32
13	Pz. 8 TC-4X9.5
14	Pz. 44 TBC-M4X16
15	Pz. 4 TE-M6X65
8	Pz. 16 M6X18
17	Pz. 4 M6

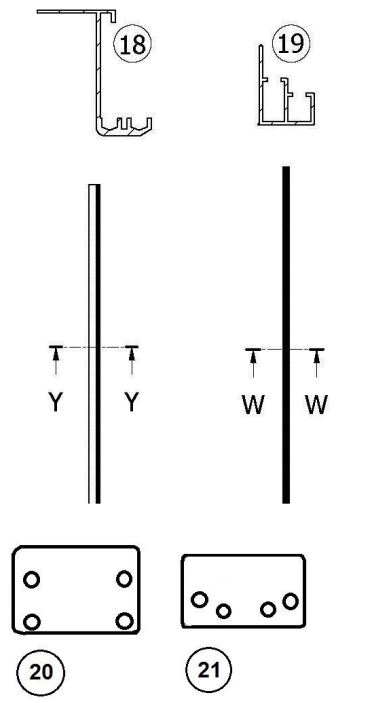

4

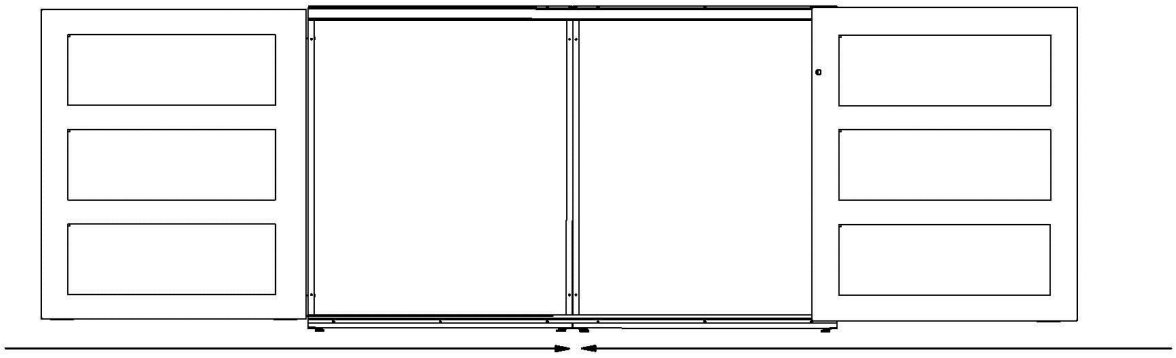

5

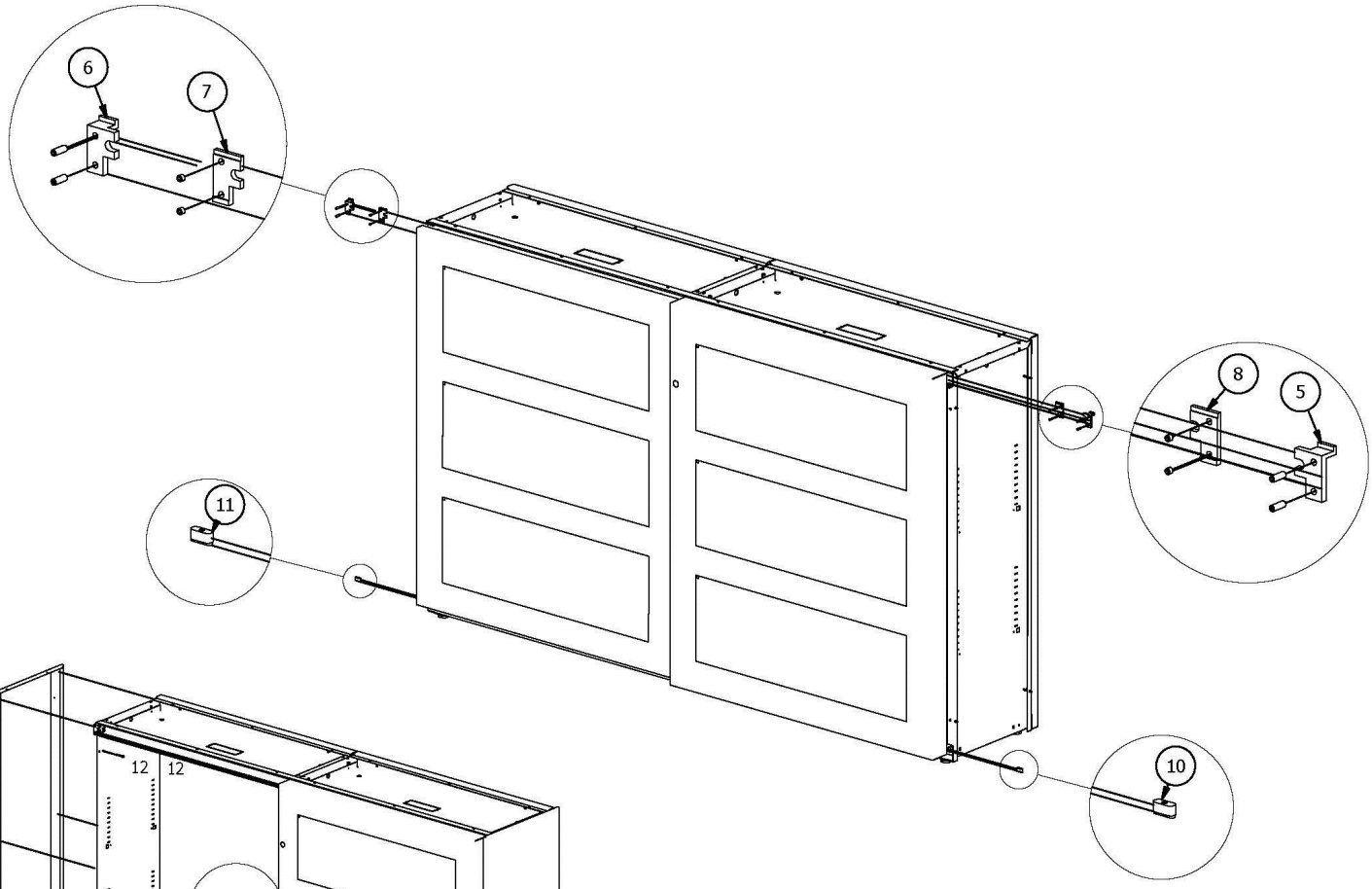

6

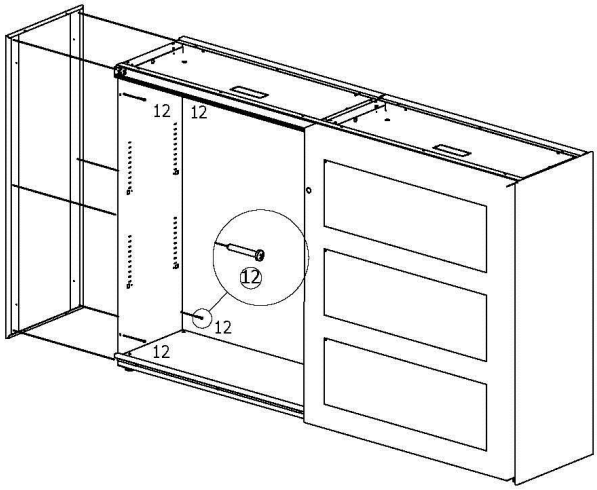

7

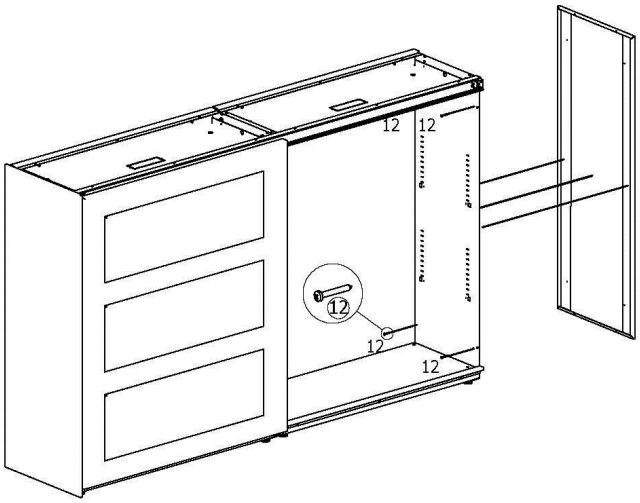
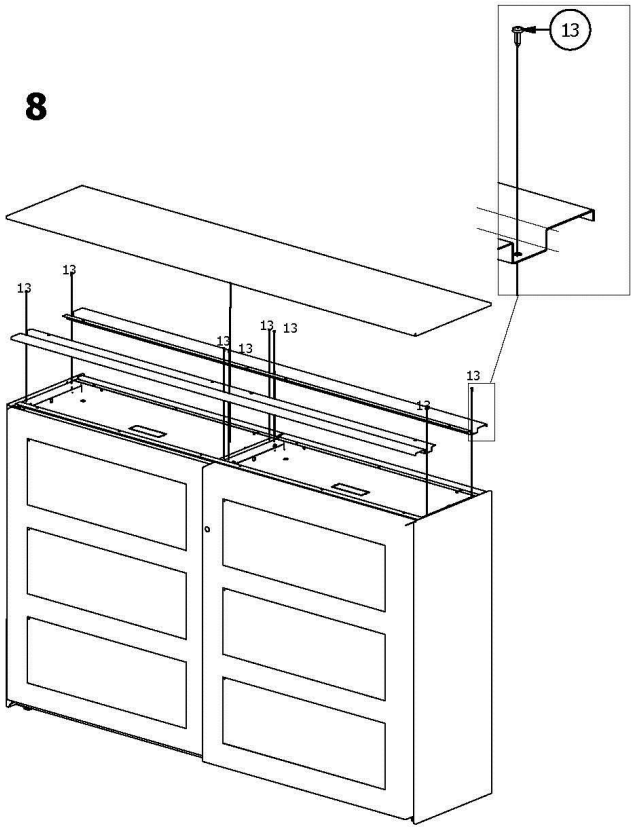
8