bēta
kantoorstoelen

FIVER

Serienummer
6402 / 6502

Model
6502 / 31ZW

ERGONOMIE ZONDER COMPROMISSEN

Fiver is uitgerust voor een optimale ergonomie en is duidelijk onderscheidend in haar prijsklasse. Het gebruiksgemak illustreert het Bèta concept: het bieden van een ergonomische zitoplossing voor de prijsbewuste eindgebruiker.

Een kleurrijk geheel

bēta
kantoorstoelen

EEN SAMENSPEL VAN KLEUREN

Een greep uit ons uitgebreide assortiment aan kleuren.

Moderne vormgeving en veelzijdigheid

Door de grote keuze in kleuren en bekledingsmogelijkheden, zijn vele varianten mogelijk. Zo kan voor elk bedrijf een passende oplossing worden gekozen. Onze eigen stoffeerafdeling draagt bij aan een persoonlijke, harmonieuze oplossing die passend is bij uw huisstijl.

Model
6502 / 32ZW / 082W

bēta
kantoorstoelen

GESCHIKT VOOR IEDER INTERIEUR

Iedereen is anders, wat ook geldt voor organisaties. Wat telt is een omgeving waar mensen elkaar stimuleren en inspireren, zo ontstaat werkplezier en de energie om beter te presteren. Zorgeloos zitten op Fiver is een kwestie van een eenvoudige instelling. Door de intuïtieve bediening kun je de stoel zonder instructie direct naar je eigen hand zetten, ideaal bij het wisselen van bezetting.

TECHNISCHE SPECIFICATIES

Normering NEN-EN 1335

Als Nederlandse stoelenfabrikant voelen wij ons verantwoordelijk voor alle mensen die een groot deel van de dag achter een bureau doorbrengen. De Nederlandse beroepsbevolking wordt gekenmerkt door grote verschillen in lichaamsafmetingen. Dat is de reden waarom wij in Nederland een normering (NEN-EN 1335) hebben opgezet.

Fiver voldoet aan deze eisen en kan qua maatvoering, functie, comfort en esthetiek individueel en eenvoudig op specifieke gebruikers, teams of situaties worden ingesteld. Hierdoor zullen de meeste gebruikers kunnen werken op één en dezelfde bureaustoel.

EUROPESE NORM

NEN-EN 1335

ISO 9001
ISO 14001
BUREAU VERITAS
Certification

bêta
kantoorstoelen

01

De **rug** bestaat uit met glasvezel versterkt nylon, staal en kunststof. Het staal bestaat voor 30% uit gerecycled staal en het kunststof voor 10%. De complete rug is na gebruik 100% recyclebaar.

02

De **zitting** is door middel van een geavanceerd mechanisme eenvoudig te verstellen. Dit zitmechanisme is gemaakt van kunststof, aluminium, staal en nylon. Bovendien is deze 100% recyclebaar. Het zitkussen is gemaakt van een kunststof zitplaat, schuim en stof en is bovendien zeer eenvoudig te vervangen. De stoel krijgt hierdoor een fris uiterlijk waardoor de totale levensduur van de stoel aanmerkelijk verlengd wordt.

03

Er zijn twee verschillende **voetenkruizen** mogelijk. Er is een zwart kunststof voetenkruis wat gemaakt is van glasvezel versterkt kunststof en is na de levenscyclus voor 100% te recyclen. Er is ook een aluminium gepolijste optie, die voor 100% uit gerecycled aluminium bestaat en is tevens na gebruik voor 100% te recyclen.

04

De **multifunctionele** armleggers bestaan uit staal, kunststof en PUR. Deze onderdelen zijn voor 93% recyclebaar.

BETA, STERK IN ZITTEN

Onderstel:

- Wielen volgens de EN-DIN-12529 norm.
- Kunststof voetenkruis volgens de ANSI/BIFMA X5.1 no.8 norm.
- Zithoogteverstelling van 40-53 cm d.m.v. EN-DIN-4551 geteste veilige gasveer.

Zitting:

- Diverse kleuren en kwaliteiten stof mogelijk.
- Zitsysteem met synchroon beweging.
- Zitdiepteverstelling van 6 cm.

Rug:

- Lendensteun van de rug in hoogte verstelbaar.
- Rug met netweave stof of gestoffeerde rug.
- Ergonomisch vormgegeven rug.
- Veiligheidsblokkering.

Armleggers:

- 2-D armleggers (31ZW) met een kunststof drager en een zacht opdek. Armlegger is in hoogte en breedte verstelbaar.
- 4-D armleggers (32ZW) met een kunststof drager en een zacht opdek. Armlegger is in hoogte, breedte, diepte en hoek verstelbaar.

Tussenkop

- Aluminium gepolijst voetenkruis.
- Zacht geremde wielen.
- Loketstoeluitvoering met voetenring.
- Verhoogde gasveer.
- Toelevering van stof.
- 3D netweave stof in 15 kleuren.

Modellen

6402

6502

6402/32ZW/082M

6502/32ZW/082M

6402/31ZW

6502/31ZW

6402/V/082M/055M

6502/V/082M/055M

bèta
kantoorstoelen

Dimensies

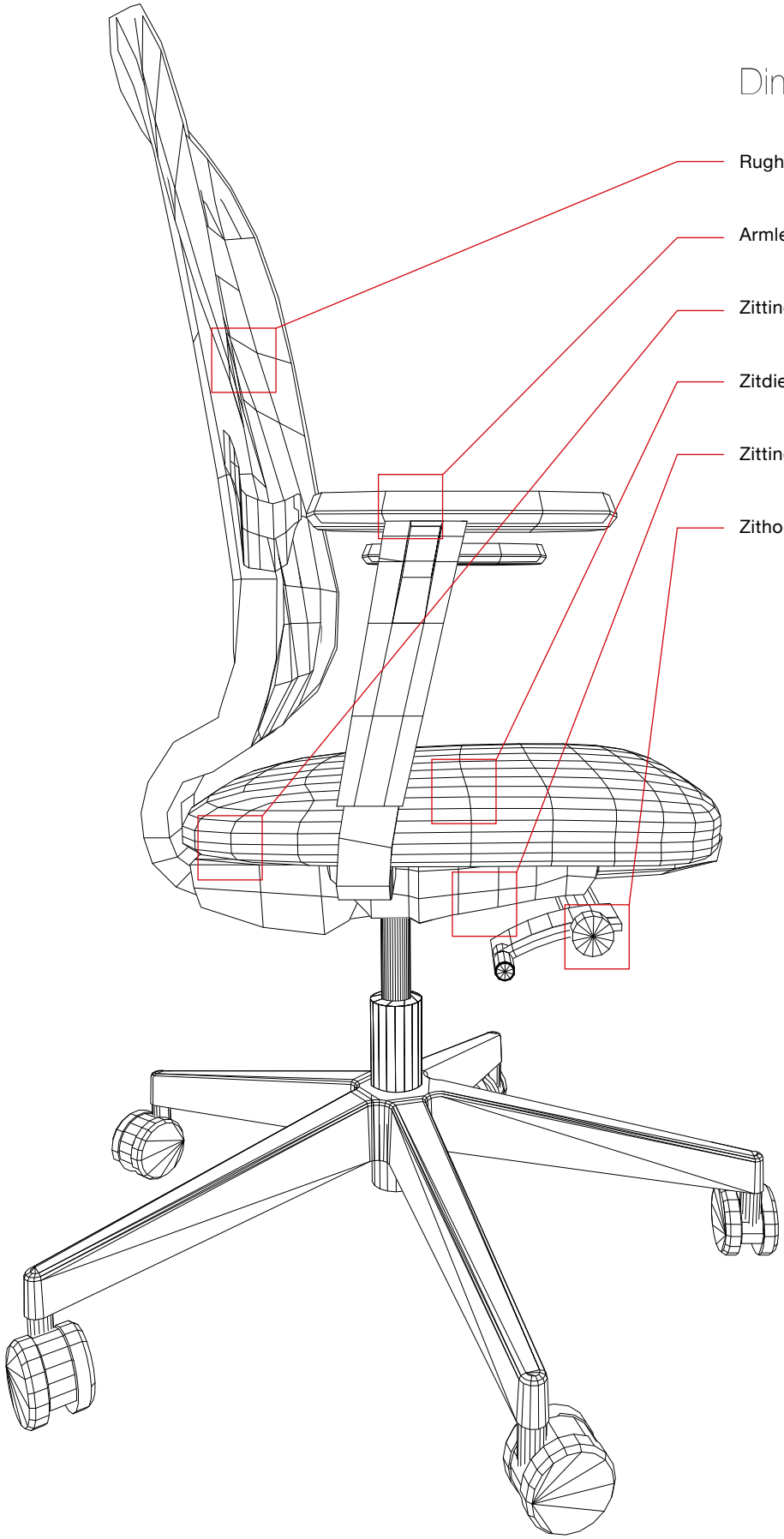

Rughoogte	45 cm
Armlegger hoogte	20 tot 30 cm
Zittingdiepte	46 cm
Zitdiepte	38-44 cm
Zittingbreedte	48 cm
Zithoogte	40-53 cm

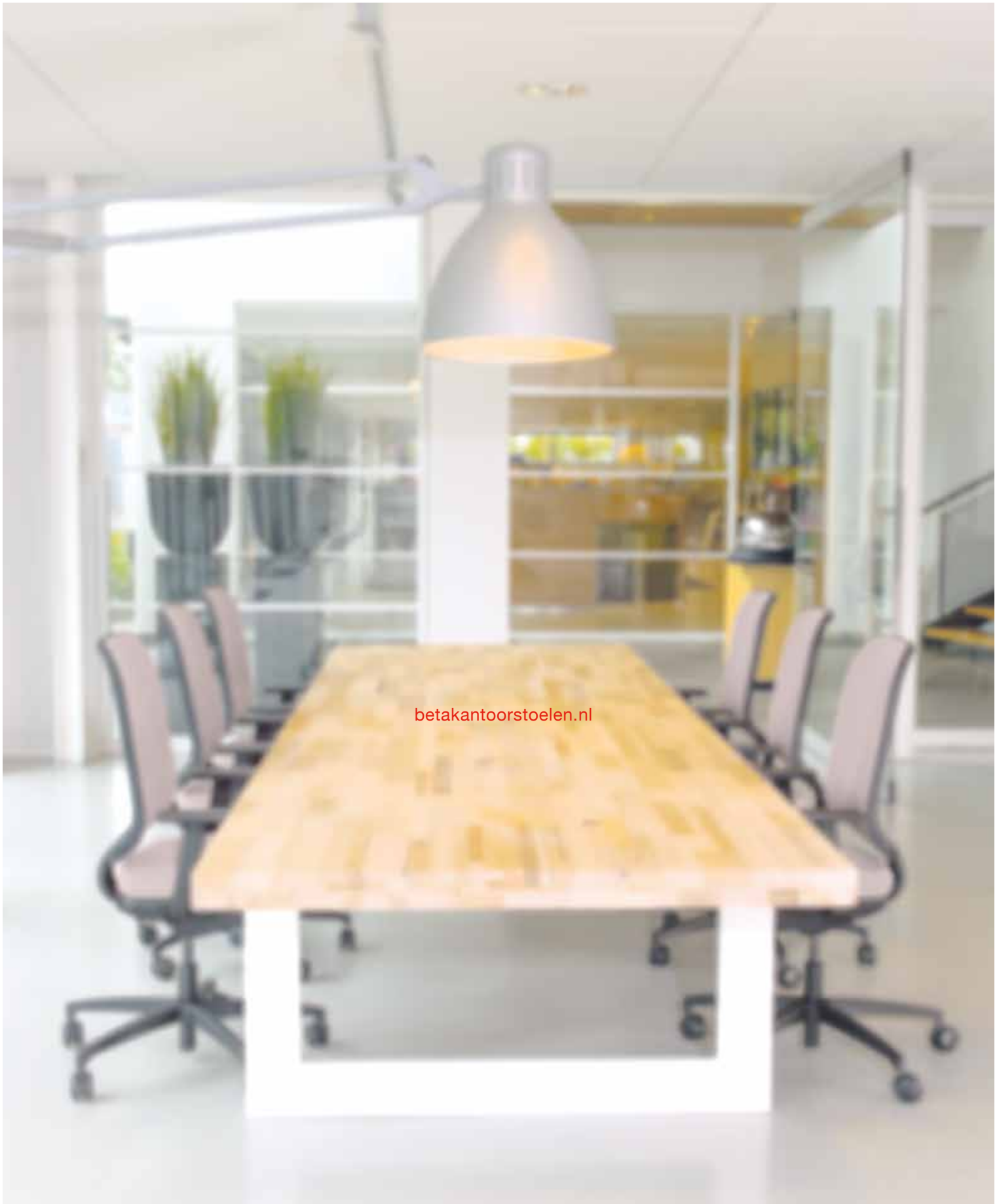

Keurmerken

Stoffen met het Europees ecolabel zijn mogelijk.

De gebruikte kunststoffen zijn 100% recyclebaar.

De vulling voldoet aan het eco-label Öko-tex-100.

Milieuvriendelijke lakken.

Het metaal is 100% recyclebaar.

Serienummer
6402 / 6502

14A64